Додаток 3. Приклад виконання графічної частини курсового проекту.

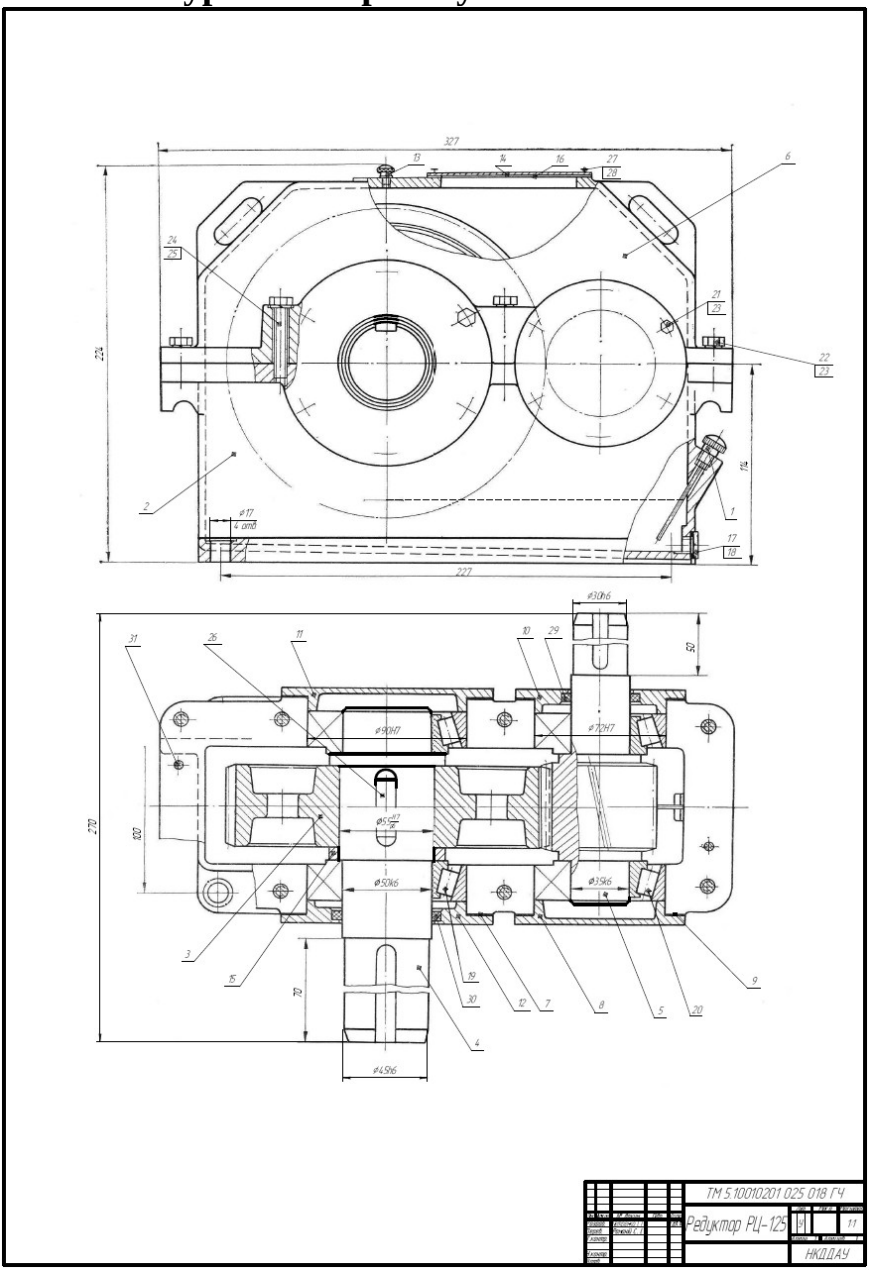

Складальне креслення редуктора.

Формат	Зона	Поз.	Позначення	Найменування	Кілок.	Прим.
				Документація		
				Пояснювальна записка		
				Складальне креслення		
				Складальні одиниці		
		1		Покажчик рівня оливи	1	
				Деталі		
		2		Корпус	1	СЧ 15
		3		Колесо зубчате	1	Сталь 45
		4		Вал ведений	1	Сталь 45
		5		Вал-шестерня	1	Сталь 45
		6		Кришка корпусу	1	СЧ 15
		7		Прокладка регулювальна	2	Сталь 10
				комплект		
		8		Кришка підшипника глуха	1	СЧ 15
		9		Прокладка регулювальна	2	Сталь 10
				комплект		
		10		Кришка підшипника скрізна	1	СЧ 15
		11		Кришка підшипника глуха	1	СЧ 15
		12		Кришка підшипника скрізна	1	СЧ 15
		13		Віддушина	1	Ст 3
		14		Кришка наглядового вікна	1	СЧ 15
		15		Втулка розпорна	1	Ст 2
		16		Прокладка	1	Картон техн.
		17		Пробка зливна	1	Ст 3
		18		Прокладка	1	Гума маслост.

Зм.	Аркуш	№ докум.	Підп.	Дата	ТМ 5.10010201 025 018 ГЧ			
Розроб.		Петренко І. І.		22.01.11	Редуктор РЦ-125	Літ.	Аркуш	Аркушів
Перевір.		Романкі С. І.				У	1	2
Н.контр.						НКДДАУ		
Затв.								

Специфікація складального креслення (перший аркуш).

Формат	Зона	Поз.	Позначення	Найменування	Кільк.	Прим.
				Стандартні вироби		
		19		Підшипник 7210	2	
				ГОСТ 333-79		
		20		Підшипник 7210	2	
				ГОСТ 333-79		
		21		Гвинт М8×16.58	24	
				ГОСТ 7798-70*		
		22		Гвинт М8×24.58	4	
				ГОСТ 7798-70*		
		23		Шайба пружинна 8	28	
				ГОСТ 6402-70*		
		24		Гвинт М12×60.58	6	
				ГОСТ 7798-70*		
		25		Шайба пружинна 12	6	
				ГОСТ 6402-70*		
		26		Шпонка 16×10×70	1	
				ГОСТ 23360-78		
		27		Гвинт М5×10.58	4	
				ГОСТ 7798-70*		
		28		Шайба пружинна 5	4	
				ГОСТ 6402-70*		
		29		Манжета 35×58×10	1	
				ГОСТ 8752-79		
		30		Манжета 50×70×10	1	
				ГОСТ 8752-79		
		31		Штифт 8×30	2	
				ГОСТ 3129-70		

Зм	Аркуш	№ докум.	Підп.	Дата	ТМ 5.10010201 025 018 ГЧ	Аркуш 2

Специфікація складального креслення (другий аркуш).

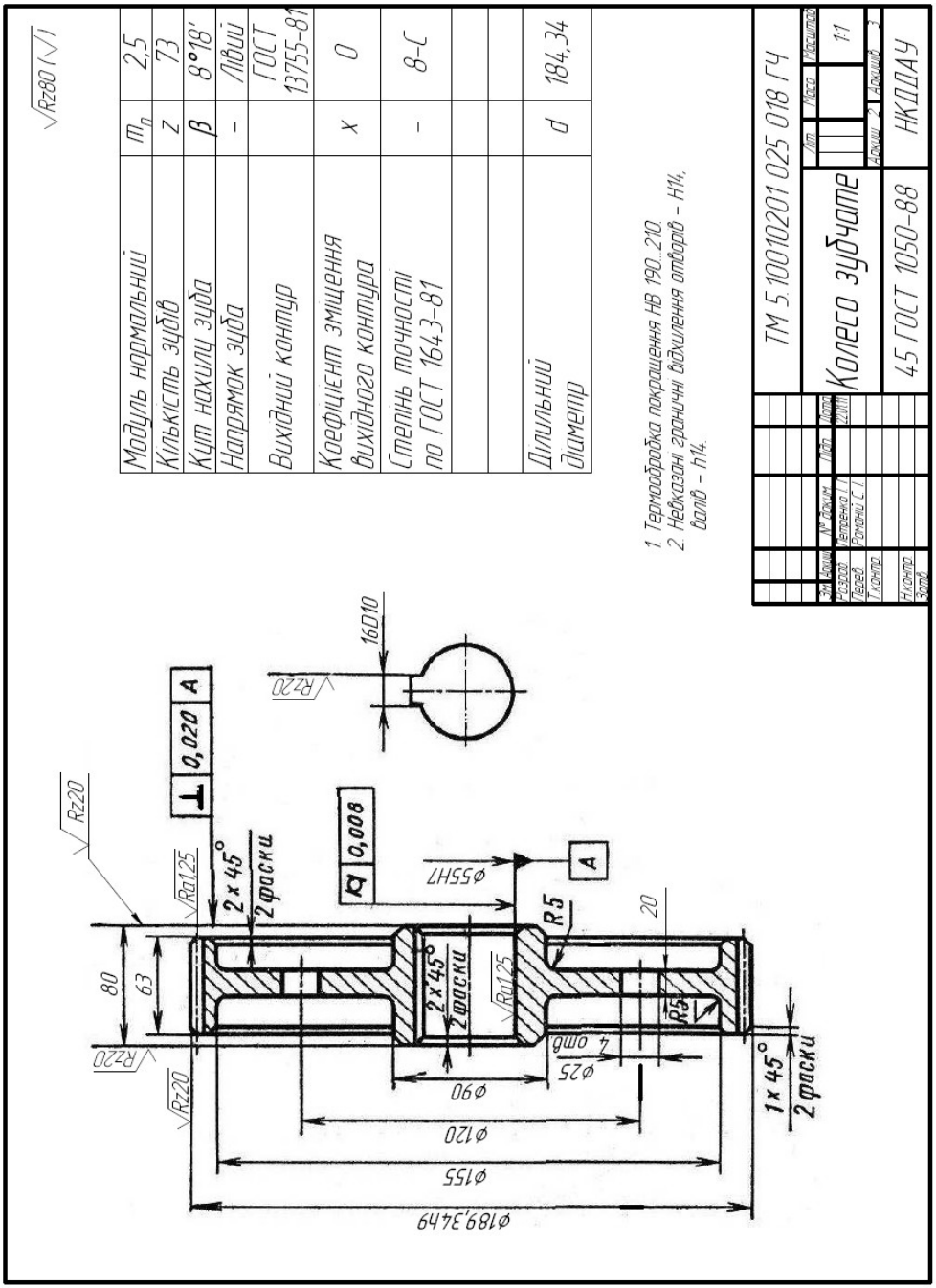

Робоче креслення зубчатого колеса.

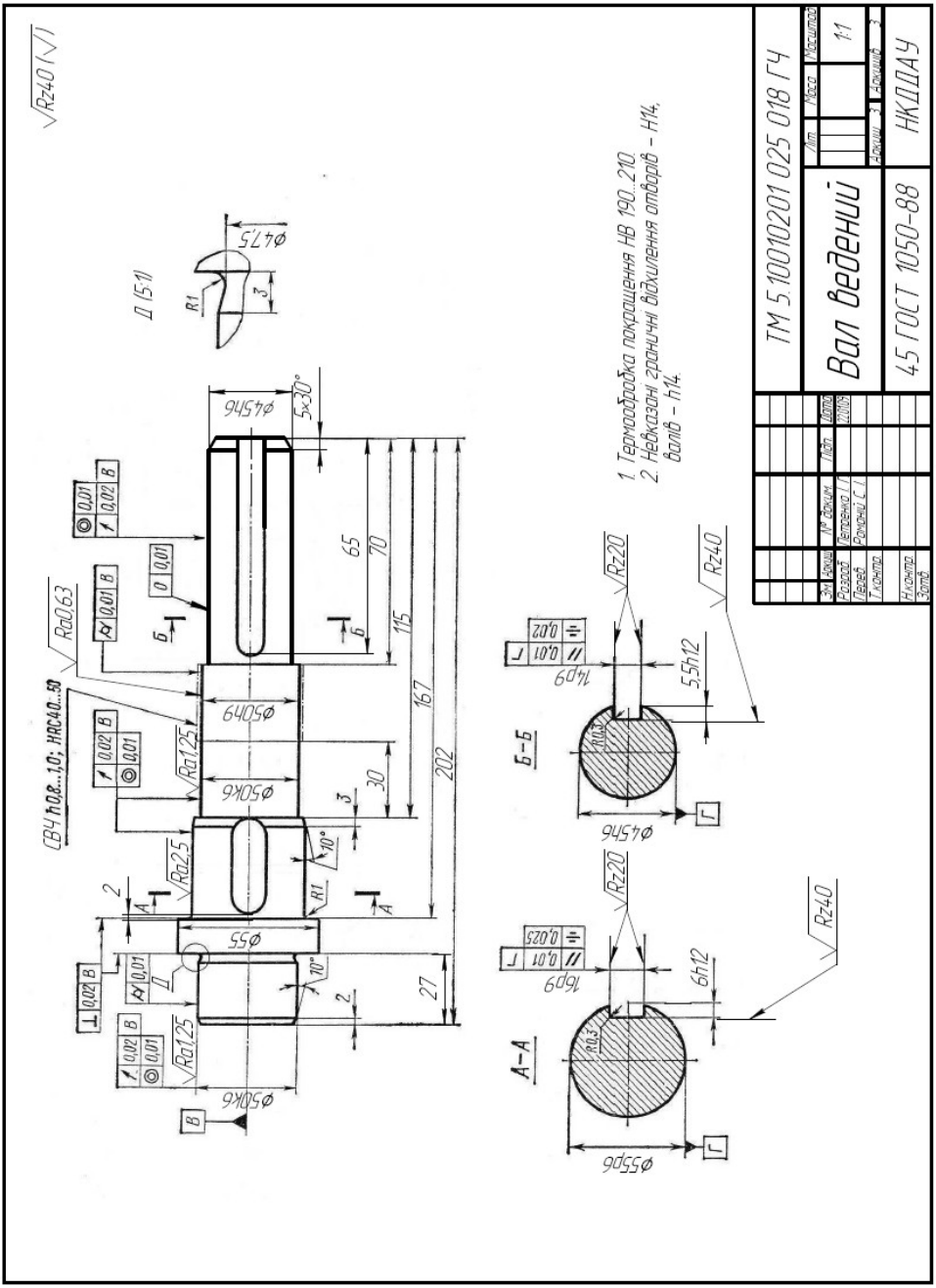

Робоче креслення веденого валу.